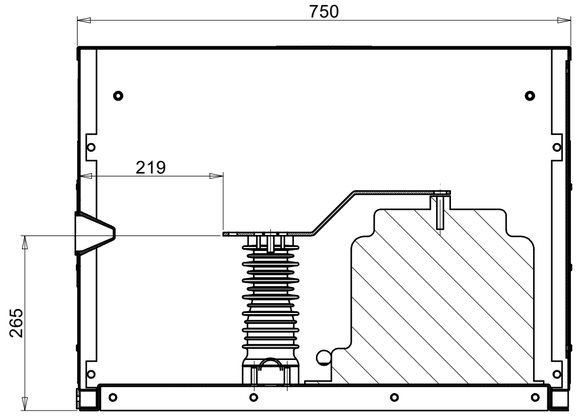
750
219
265

A-A

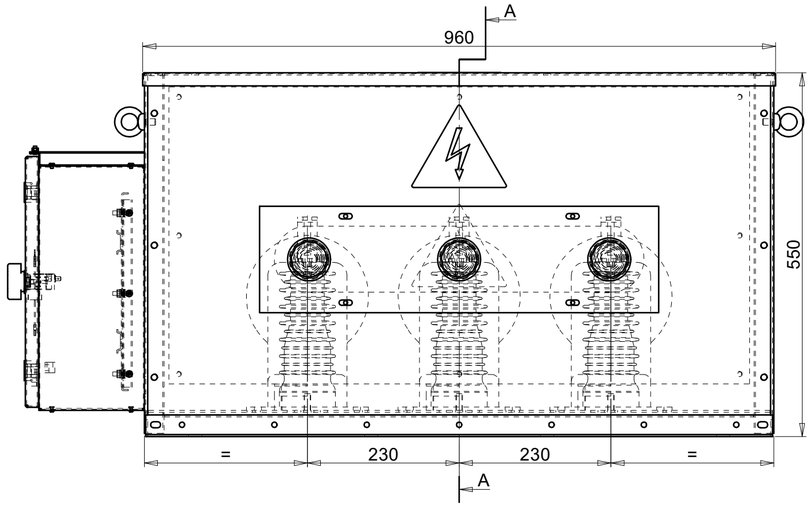
A
960
550
=
230
230
=
A

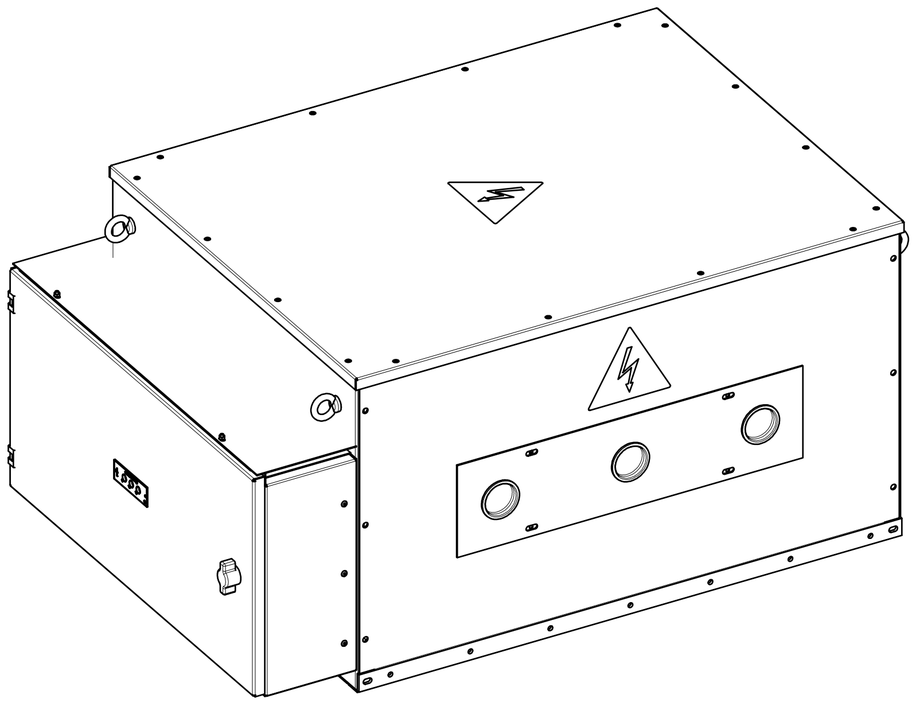

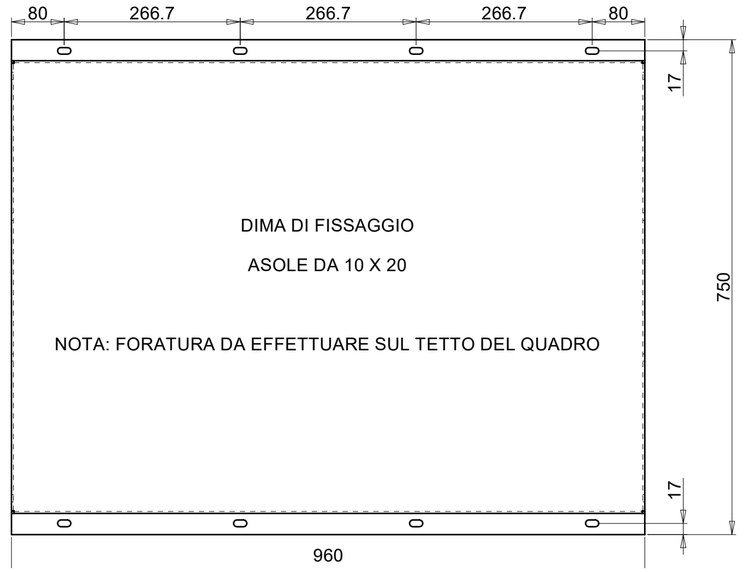
80
266.7
266.7
266.7
80
17
DIMA DI FISSAGGIO
ASOLE DA 10 X 20
NOTA: FORATURA DA EFFETTUARE SUL TETTO DEL QUADRO
750
17
960

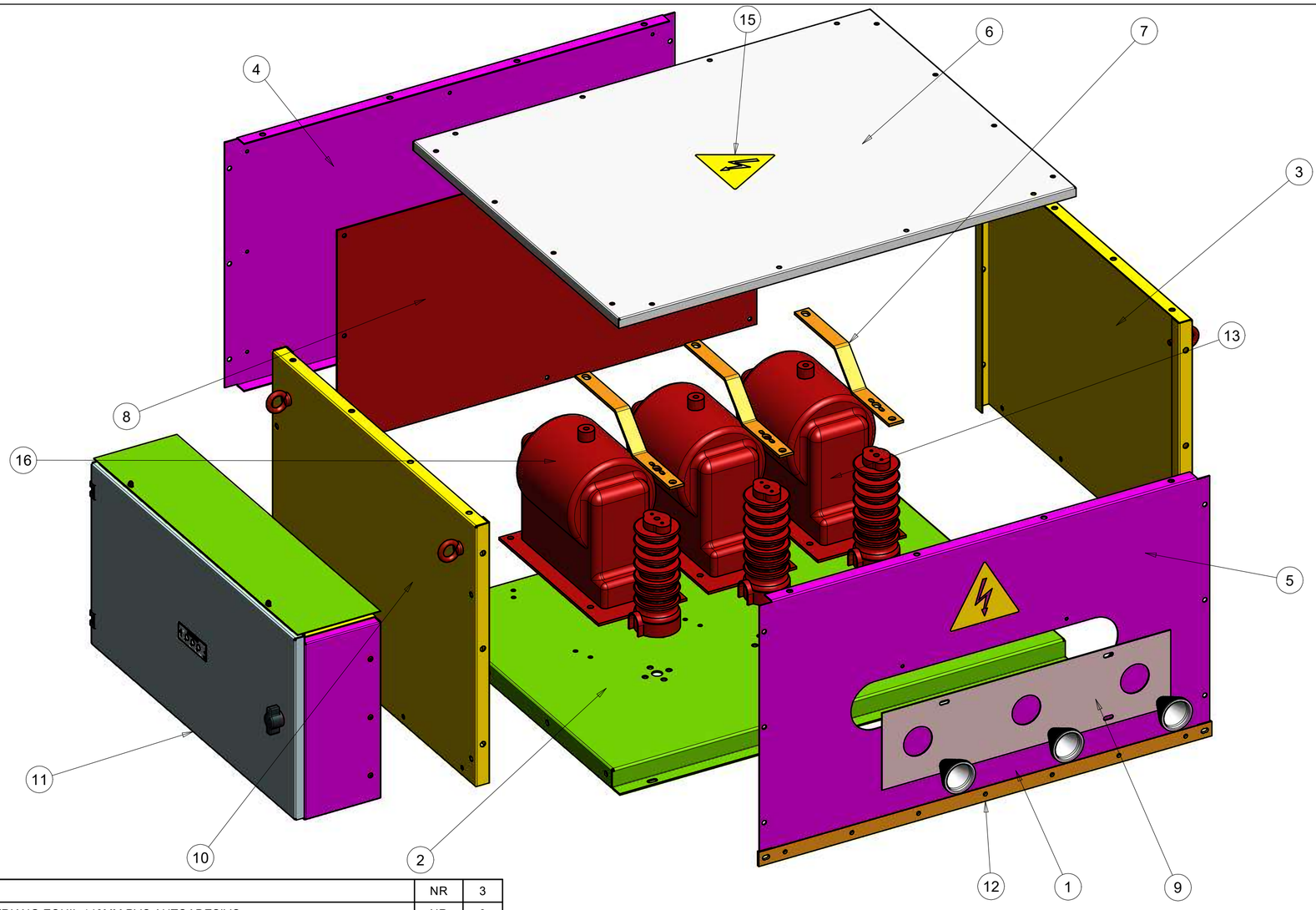

Pos.	Codice	Descrizione	U.M.	Q.tà
16	TV		NR	3
15	MP0404175	CART. PERICOLO FOLGORE TRIANG.EQUIL.140MM PVC AUTOADESIVO	NR	3
14	MP0403228	GOLFARE MASCHIO C/OCCHIO CIRC. GAMBO FILETTAT C15 M10 ZINC BIAN 3266-580	NR	4
13	MP0303939	ISOLATORE PORTANTE CON CAPACITIVO OMOLOGATO ENEL DJ1054	NR	3
12	1000072753	BARRA DIRITTA DA 950 PER 30X5 DI TERRA	NR	1
11	1000072735	ASSIEME CASSONETTO AUSILIARI DA 750 PER 180 PER 360 PER CASSONETTO TV CABLATO	NR	1
10	1000072733	PARETE ANTERIORE PER BOX TV SOPRA IL TETTO CABLATO	NR	1
9	1000030982	TAMPONATURA DA 605 PER 160 PER INGRESSO CAVI	NR	1
8	1000014691	ISOLANTE LATERALE PER BOX TV SOPRA IL TETTO	NR	1
7	1000014690	BARRA ATTACCO CAVI PER BOX TV SOPRA IL TETTO	NR	3
6	1000014689	TETTO PER BOX TV SOPRA IL TETTO	NR	1
5	1000014688	PARETE LATERALE PER BOX TV SOPRA IL TETTO	NR	1
4	1000014687	PARETE LATERALE PER BOX TV SOPRA IL TETTO	NR	1
3	1000014686	PARETE ANTERIORE E POSTERIORE PER BOX TV SOPRA IL TETTO	NR	1
2	1000014685	PIASTRA DI FONDO DA 750 PER 960 PER TV SOPRA IL TETTO	NR	1
1	1000004165	INSERTO PASSACAVO CONICO PER FORO DIAMETRO 60	NR	3

TNZ S.R.L. | tanzilli.it

CASSONETTO TV PER MEDIA TENSIONE - INSTALLAZIONE SOPRA TETTO

Tavola di presentazione da documento fornito - quote e distinta da verificare prima dell·utilizzo

RIF. ORIGINALE: P1000072732

FOGLIO: 2 / 2

SCALA: VEDERE ORIGINALE