VISTA LATERALE

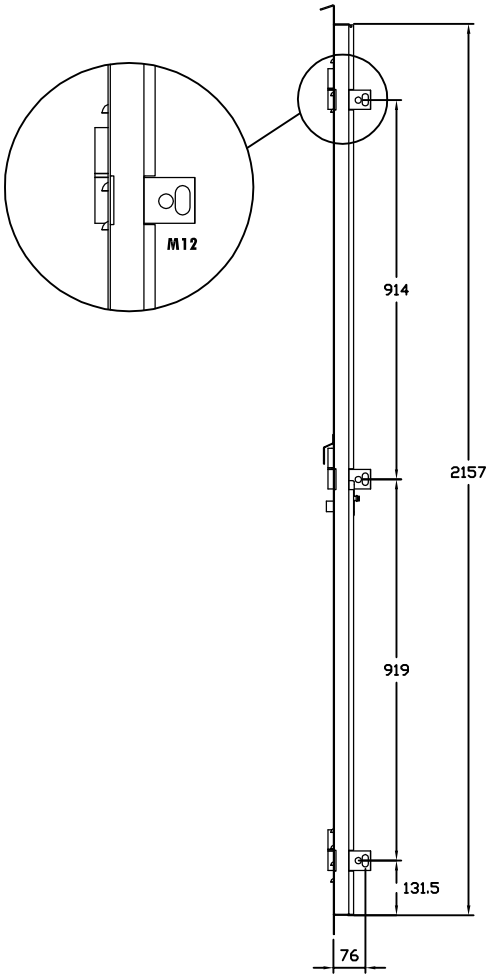

VISTA FRONTALE

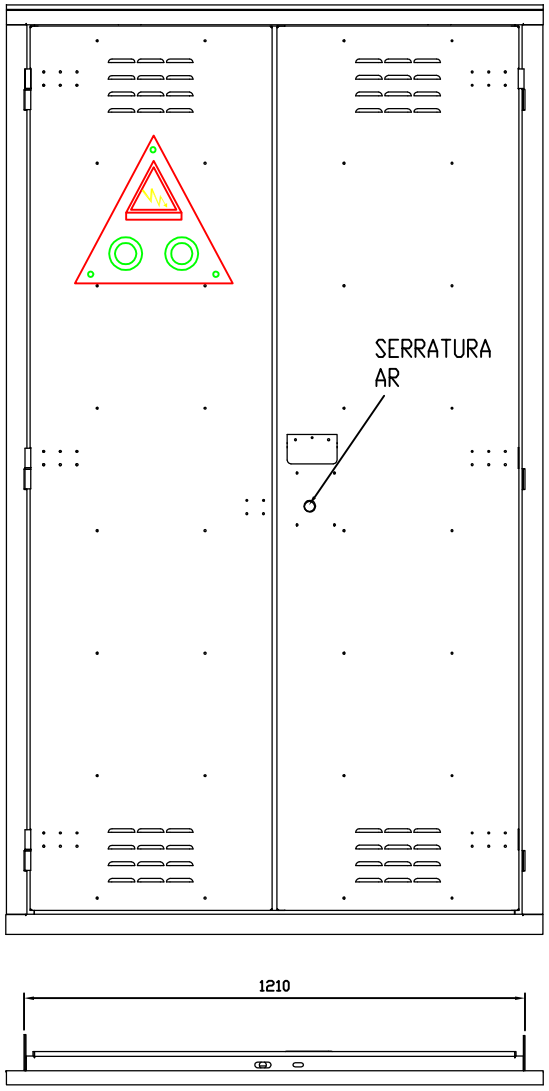

VISTA POSTERIORE

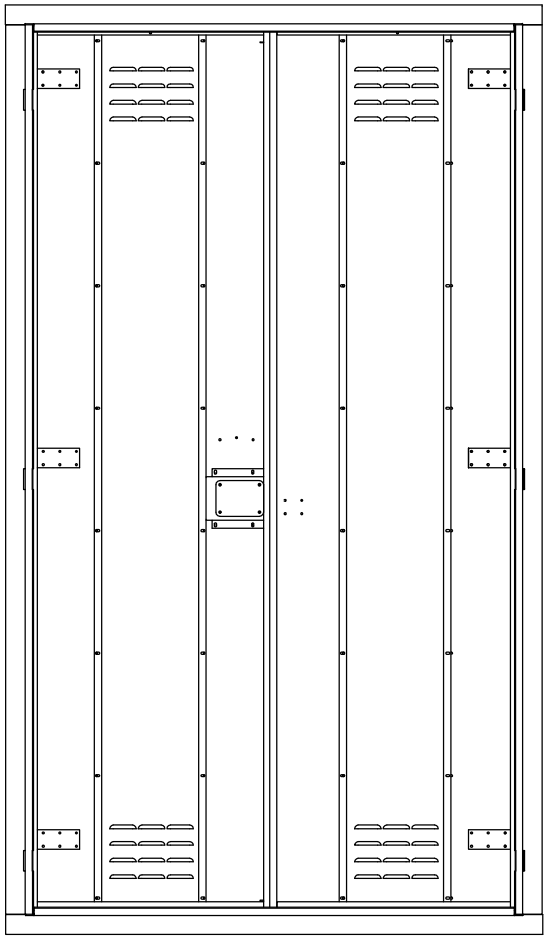

REV: 1

TNZ

WWW:TANZILLI.IT

PORTA METALLICA 120X215 AR	
Foro cemento	2157x1210
Cornice perimetrale	50mm
Passaggio ad anta singola	600mm
Serratura	Tipo AR

ART: TNZ 120X215 AR	
Peso porta completa di telaio	60 Kg
Areazione	0.02 m²
Telaio	Lamiera decapata sp. 2,5mm e zincata
Ante	Ral 7040 in lamiera zincata/prev. sp. 1,2mm